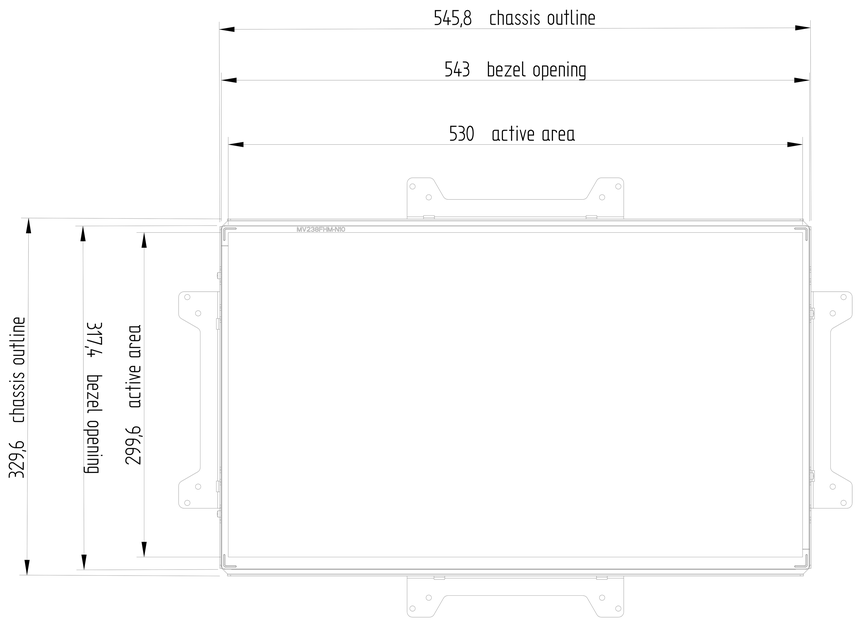

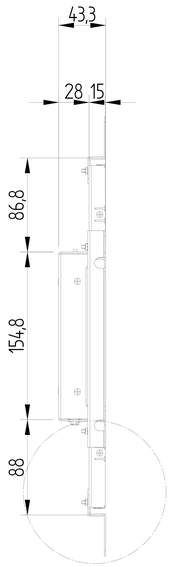

A

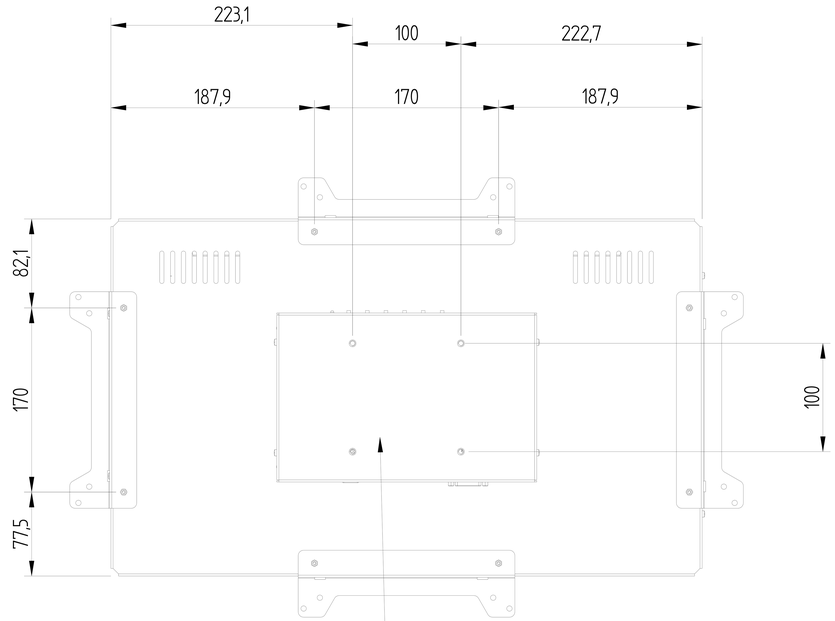

VESA MOUNT 100 X 100 (M5 max depth 10,0)

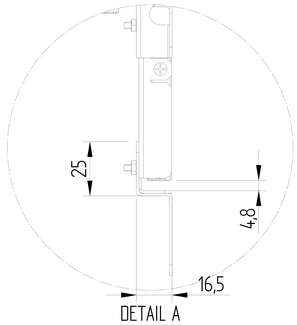

DETAIL A

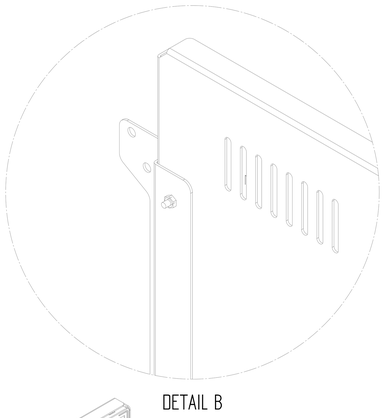

DETAIL B

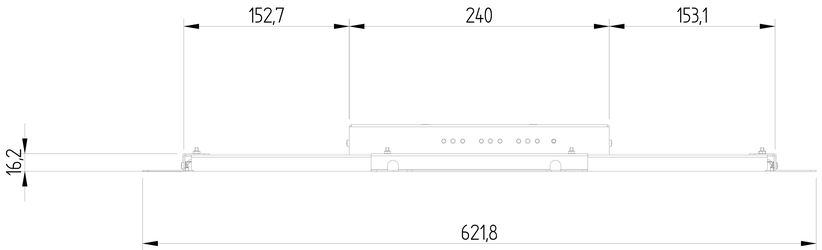

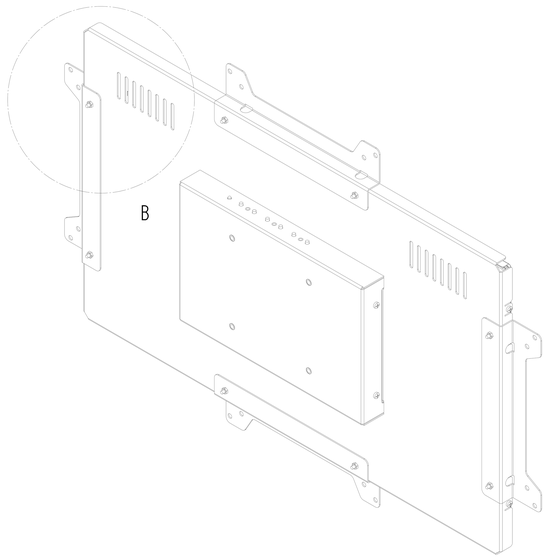

B

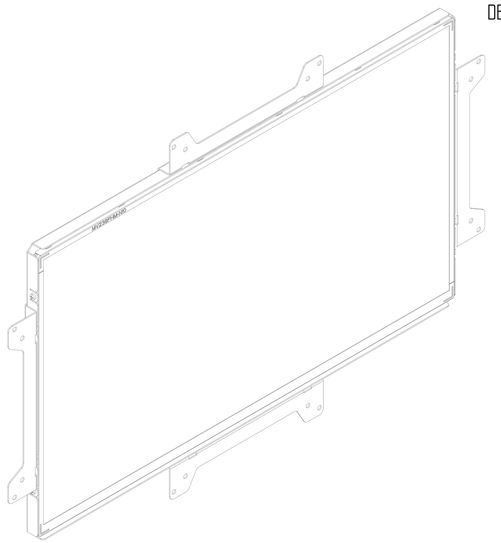

DETAIL DRAWING MOUNTING BRACKET

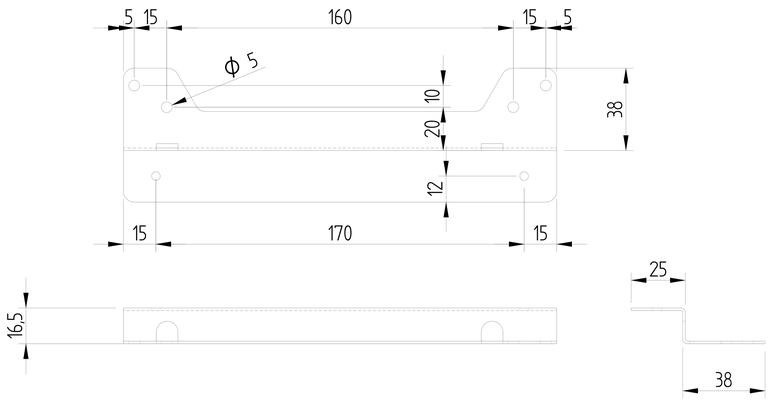

TOLL. DIMENS.		TOLL.GEOM.	
DIMENSION:	±		0.1
x: 3	0.05		0.1
3-x: 6	0.07		0.1
6-x: 30	0.1		0.1
30-x: 120	0.15		0.1
120-x: 400	0.2		0.1
400-x: 1000	0.3		0.1
1000-x: 2000	0.5		0.1

Altre dest. - Other prod. | Codice - Code | Descrizione - Description | Q.tà - Q.ty | Note-Note

CAD | Modello 3D / 3D model | si-yes / no-no

IL DISEGNO E TUTTI I DIRITTI SONO DI PROPRIETA' DI DISPLAYHUB GMBH
DRAWINGS AND ALL RIGHTS RESERVED BY DISPLAYHUB GMBH

Tolleranze espresse in mm - Tolerances are expressed in mm

Raccordi non quotati / Unspecified radii: R .....

Tolleranze non indicate: Dimensionali / Unspecified tolerances: Dimensional | Vedi tabella tolleranze / See tolerances tablet | Geometriche / Geometrical | Vedi tabella tolleranze / See tolerances tablet

Mov. Rev.	Data Date	Mov. Rev.	Data Date

Materiale: ---------- | Prodotto - Product: XXXXXXXX

Material

Scala / Scale: 1:2

Trattt. term.

Heat treat.

Firma - Signature: AC | Visto - Approval

Trattt. sup.: ----------

Data - Date: 15-10-20

Coating

N.P.M.: 1 | Descrizione / Description: OPEN FRAME 23,8 FHD 550nit No Touch

Sostituisce il / Replaces the | Derivato da / Derived from | Cod. semilavorato / Code semimachined | Codice - Code: OF238BN550V1