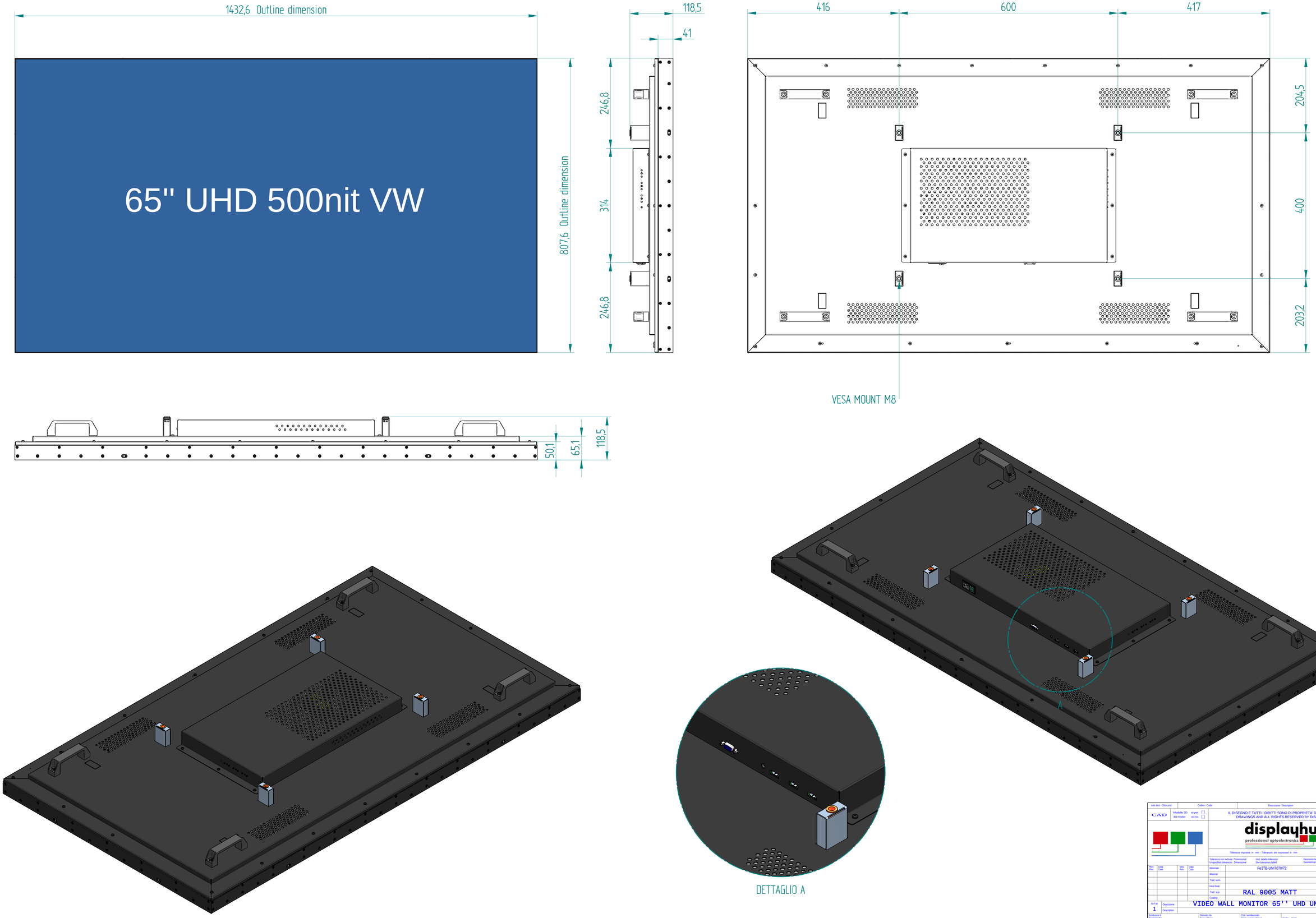

TOLL. DIMENS.		TOLL. GEOM.	
DIMENSION:	±	⊥	0.1
X:3	0.05	//	0.1
3<X:6	0.07	⊚	0.1
6<X:30	0.1	⊙	0.1
30<X:120	0.15	/	0.1
120<X:400	0.2	//	0.1
400<X:1000	0.3	⌖	0.1
1000<X:2000	0.5	∠	0.1

Altre dest. - Other prod.	Codice - Code	Descrizione - Description	Q.tà - Q.ty	Note-Note

CAD

Modello 3D si-yes
3D model no-no

IL DISEGNO E TUTTI I DIRITTI SONO DI PROPRIETA' DI DISPLAYHUB GmbH
DRAWINGS AND ALL RIGHTS RESERVED BY DISPLAYHUB GmbH

displayhub
professional optoelectronics

Tolleranze espresse in mm - Tolerances are expressed in mm

Raccordi non quotati
Unspecified radii R .....

Tolleranze non indicate: Dimensionali
Unspecified tolerances: Dimensional

Vrd. tabella tolleranze
See tolerances tablet

Geometriche
Geometrical

Vrd. tabella tolleranze
See tolerances tablet

Mov. Rev.	Data Date	Mov. Rev.	Data Date

Materiale: Fe37B-UNI7070/72

Prodotto - Product: XXXXXXXX

Material

Scala Scale: 1:1

Trat. term.

Heat treat.

Trat. sup.: RAL 9005 MATT

Firma - Signature: AC

Visto - Approval

Coating

Data - Date: 27-01-21

N.P.M. 1

Descrizione: VIDEO WALL MONITOR 65'' UHD UNB 500NIT

Description

Sostituisce il
Replaces the

Derivato da
Derived from

Cod. semilavorato
Code semimachined

Codice - Code: V65BU500V1